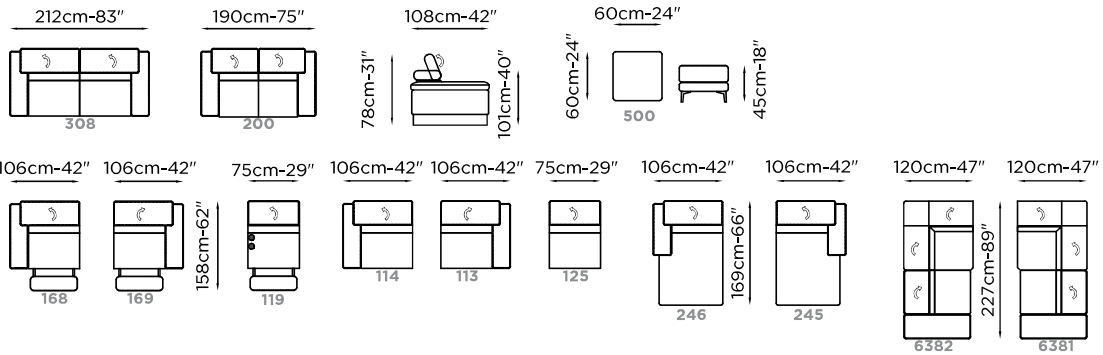

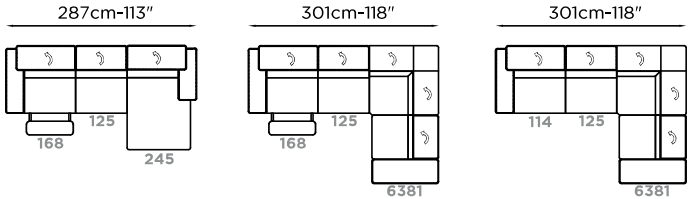

Profondità Depth Profondeur	**108/158cm** **42"/62"**	Altezza Bracciolo Arms height Hauteur d'accoudoir	**61cm-24"**
Altezza Height Hauteur	**78/101cm** **31"/40"**	Altezza seduta Seat height Hauteur d'assise	**48cm-19"**
Profondità seduta Seat depth Profondeur d'assise	**55cm-22"**	Altezza piede Leg height Hauteur pied	**14cm-5"**
Piede Legs Piètement	**Metallo** **Metal** **Métal**		

38 **Nero Anodico**
Anodic black
Noir anodique

47 **Bronzato**
Bronzed
Bronzé

RIVESTIMENTO	COVERING	REVETEMENTS
Pelle Tessuto	**Leather Fabric**	**Cuir Tissu**

IMBOTTITURA			FILLING			REMBOURRAGE		
BRACCIOLO	CUSCINO SEDUTA	CUSCINO SPALLIERA	ARMS	SEAT CUSHION	BACK CUSHION	ACCOUDOIR	COUSSIN D'ASSISE	COUSSIN DE DOSSIER
Gomma	**Gomma**	**Gomma**	**Foam**	**Foam**	**Foam**	**Mousse**	**Mousse**	**Mousse**

COMFORT	COMFORT	CONFORT
Standard	**Standard**	**Standard**

FUNZIONE	FUNCTION	FONCTION
Seduta recliner elettrica **Poggiatesta manuale nelle versioni con seduta recliner**	**Electric recliner system** **Manual headrest on version with reclining seat**	**Système relax électrique** **Appui-tête manuel dans les versions relax**

OPZIONI	OPTION	OPTION
Cuciture a contrasto	**Contrast stitching**	**Coutures contrast**
Tessuto non sfoderabile	**Not removable cover**	**Non déhoussable en tissu**