SIRIA

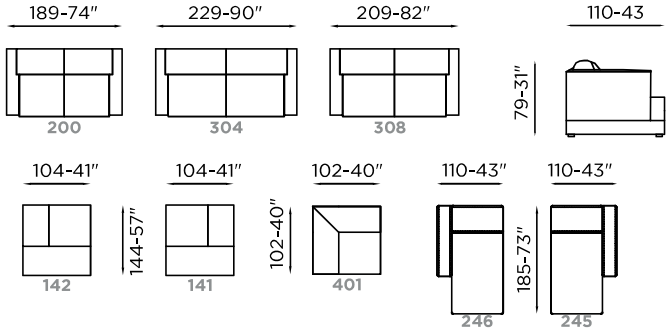

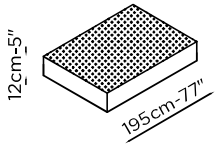

MATERASSO ESPANSO D.30 H.13cm-5″
FOAM MATTRESS D.30 H.13cm-5″
MATELAS MOUSSE D.30 H.13cm-5″

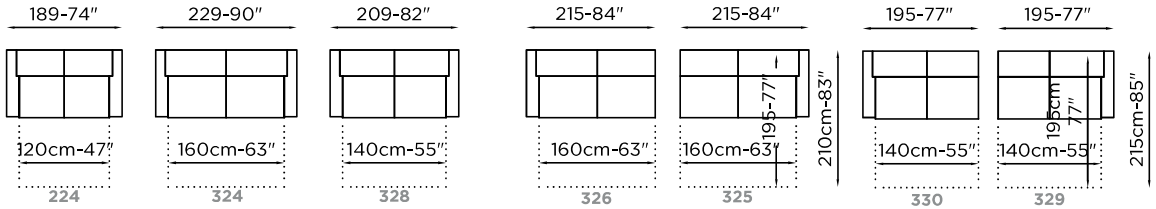

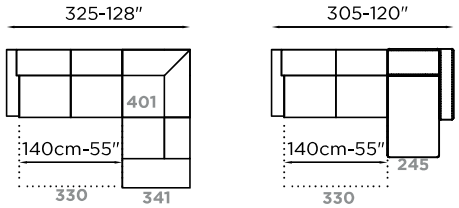

OPZIONE TOPPER CON CERNIERA 160 GRAMMI

OPZIONE MATERASSO ESP-MEMORY D.30

OPZIONE RETE A DOGHE SLATTED BED OPTION

OPZIONE ROLLER

734 SET RUOTE PER SPOSTAMEN
WHEELS SET FOR MOVING

Profondità / Depth / Profondeur	110-215
Altezza / Height / Hauteur	79
Profondità seduta / Seat depth / Profondeur d'assise	59
Piede / Legs / Piètement	Plastica / Plastic / Plastique
Altezza Bracciolo / Arms height / Hauteur d'accoudoir	68
Altezza seduta / Seat height / Hauteur d'assise	41
Altezza piede / Leg height / Hauteur pied	4

RIVESTIMENTO	COVERING	REVETEMENTS
Tessuto	Fabric	Tissu

IMBOTTITURA			FILLING			REMBOURRAGE		
BRACCIOLO	CUSCINO SEDUTA	CUSCINO SPALLIERA	ARMS	SEAT CUSHION	BACK CUSHION	ACCOUDOIR	COUSSIN D'ASSISE	COUSSIN DE DOSSIER
Gomma	Gomma	Gomma	Foam	Foam	Foam	Mousse	Mousse	Mousse

COMFORT	COMFORT	CONFORT
Standard	Standard	Standard

FUNZIONE	FUNCTION	FONCTION

OPZIONI	OPTION	OPTION
Letto	Bed	Lit
Cuciture a contrasto	Contrast stitching	Coutures contrast
Tessuto sfoderabile	removable cover	déhoussable en tissu